Encaissement

EasyVco HTT

La solution vente et encaissement

Matériel fiable et robuste

Dotée d'un écran tactile couleur de 12,1'' la balance METTLER TOLEDO UC-HTT est l'outil idéal pour promouvoir visuellement vos produits. Son design lui permet de s'intégrer parfaitement à votre magasin. Vous adaptez l'angle d'inclinaison et la hauteur de l'écran. L'information et la publicité parviennent idéalement à vos clients.

Ergonomie et vente

Rapidité. Interactivité. L'utilisation intuitive de l'écran tactile vous offre un maximum de confort dans la recherche d'articles et la sélection des fonctions. Ceci permet à vos collaborateurs de travailler sans commettre d'erreurs pendant les périodes de pointe.

Adaptabilité

Configurer votre écran de travail selon vos besoins. Ajouter simplement des images ou des fonctionnalités en accès directs. EasyVco vous permet d'avoir l'outil que vous souhaitiez pour travailler vite et sans erreur. Vous changez d'organisation ? EasyVco s'adapte et vous le modifiez quand vous le désirez.

Autonomie

La version autonome du logiciel d'encaissement permet la gestion du fichier articles, des comptes clients, des commandes, des moyens de paiement directement depuis le terminal d'encaissement ou depuis un ordinateur relié au système de caisse.

EasyVco HTT

Solution de pesage et d'encaissement

La solution EasyVco est le premier choix pour tous ceux qui veulent augmenter leurs ventes et disposer d'une caisse intégrant toutes les fonctionnalités nécessaires aux commerces d'aujourd'hui. . Avec son processeur rapide et sa grande capacité mémoire, la balance dispose de suffisamment de ressources pour les applications les plus exigeantes.
Ce produit innovant est à 100% intuitif : facile à utiliser. Il comprend une balance à clavier haut robuste et performante, un tiroir-caisse, un scanner, ainsi qu'un logiciel d'encaissement répondant aux normes de la loi de fiscalisation applicable au 1er janvier 2018. Il peut être complété d'un logiciel de gestion déporté sur PC si besoin.

METTLER TOLEDO

- **Promotion des ventes : susciter des achats impulsifs**
- **Encaisser et gérer**

Extrêmement performante

Le pack EasyVco HTT est la solution METTLER TOLEDO qui répond à des exigences élevées. Il est destiné à la vente de produits frais à l'encaissement et à la gestion des promotions multimédia.

Caractéristiques techniques
EasyVco HTT

Ecran tactile et écran clients
Taille 12,1 pouces (30,7 cm)
Technologie LED-Backlight
Angle d'inclinaison (tactile), hauteur et angle d'inclinaison (clients) réglables grâce au Flexible Scale Display System
Résolution de l'écran : 800 x 600 pixels

Options d'impression
Imprimante de tickets de 2 pouces (54 mm)
Imprimante double de 2 pouces pour tickets et étiquettes (54 mm) en option
Vitesse d'impression : jusqu'à 125 mm/s
Résolution d'impression : 8 points/mm

Mémoire
SSD 64 Go
Mémoire vive de 2 Go

Interfaces et protocoles
Interface Ethernet TCP/IP (10/100)
Interface série 1 x RS232
1 interface RJ11 pour commande d'un tiroir-caisse
2 ports USB 2.0

Principales fonctionnalités
Clavier paramétrable dynamiquement
Changement de prix rapide
Rappel ticket, annulation ligne, remise, mise en attente
Multi-paiement : connexion appareil carte bancaire, chèque, scanning tickets-restaurant
Etat de gestion journalier, pour une période, par famille, article, mode de paiement, client
Possibilité d'impression en A4 si une imprimante est disponible sur le même réseau
Affichage 12,1'' sur lequel l'utilisateur peut intégrer une animation simple
Programmation intuitive avec notice d'aide en ligne dans le programme
Mise en place des photos et logo via une clé USB
Intégration rapide de la base de données clients (PLU, TVA, familles, clients, vendeurs) via un fichier Excel.
Prise en main à distance possible via Internet.
Export fiscal et sauvegarde des données sur clé USB

Capacité maximale	15 kg	6 kg/15 kg	30 kg
Précision d'affichage	5 g	2 g/5 g	5 g
Capacité minimale*	100 g	40 g	100 g

* CE : impression possible si le poids est inférieur à la charge minimale, sauf en mode préemballage.
Ajustement de la tare sur la capacité maximale, remise à zéro automatique

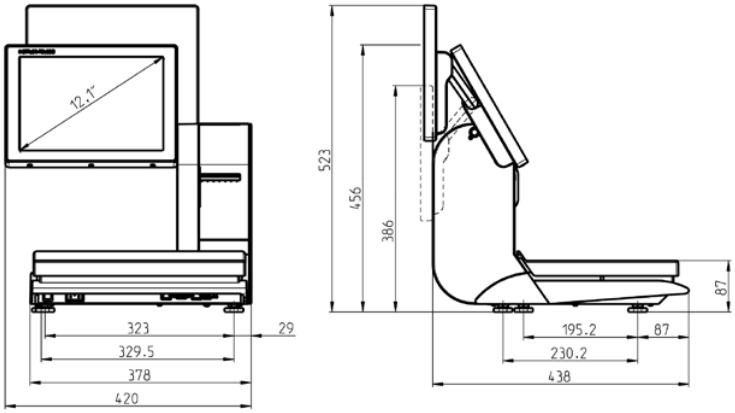

Tiroir-caisse : dimensions 410 x 415 x 110 mm

Informations supplémentaires
Vous pouvez obtenir des détails supplémentaires sur les prestations du logiciel EasyVco pour les balances tactiles METTLER TOLEDO ainsi que sur les applications METTLER TOLEDO en option en consultant les fiches d'applications. Nous sommes à votre disposition pour tous renseignements complémentaires.

Certificat de gestion de la qualité ISO9001
Certificat de gestion environnementale ISO14001
Internet : http://www.mt.com
Services internationaux

www.mt.com/retail
Visitez notre site web

Sous réserve de modifications techniques
Mettler-Toledo SAS
18, 20 avenue de la Pépinière
78222 Viroflay cedex
Tél : 01 30 97 17 17
Fax : 01 30 97 16 16
e-mail : marcom.fr@mt.com